Załącznik nr 1.

Szczegółowy opis zamówienia

1. Wszystkie meble należy wykonać z płyty meblowej melaminowanej grubości 18 mm wieńce górne szaf, regałów, kontenerów, blaty biurek i stolika z płyty grubości min. 25 mm lub 28 mm. W przypadku gdy w danej kolorystyce taka grubość (25-28) nie występuje należy je pogrubić, krawędzie wykończone obrzeżem PCV. Spody wyposażyć w stopki.

2. Podane wymiary są wielkościami oczekiwanymi przez Zamawiającego, ale mogą one różnić się nieznacznie w zależności od typowych wymiarów danego producenta, z tym ich gabaryty zewnętrzne powinny być takie same dla mebli ustawianych obok siebie.

3. Zamawiający opisując ilość półek wskazuje ilość przestrzeni na segregatory na które swobodnie można ułożyć segregatory formatu A-4.

4. Półki w szafach powinny być zawieszone na podporach z możliwością swobodnej regulacji wysokości. Wąskie krawędzie należy wykończyć obrzeżem z PCV 2mm, w kolorze danego wyrobu. Wszystkie szafy, jeżeli nie zaznaczono inaczej powinny być 2 drzwiowe.

5. W szafach o wysokości 5 półek, jedna z półek powinna być montowana na sztywno do boków.

6. Drzwi szafy powinny być przymocowane za pomocą metalowych zawiasów puszkowych.

7. Stosować uchwyty dla elementów otwieranych typu L-96 metalowe – satyna.

8. Szuflady w biurkach i kontenerach na prowadnicach rolkowych zamykane na zamek centralny.

9. Szafki kuchenne wykonane z płyty meblowej 18 bez blatu, szafki górne przystosowane do zawieszenia na listwie. Szafki dolne na cokole.

10. Użyte płyty meblowe i kleje powinny posiadać **atest higieniczny** (kopię należy dołączyć do protokółu odbioru).

Zestawienie asortymentowe

Lp	Nazwa produktu	Opis produktu	Wymiary zew. dł/szer/wys [cm]	Kolor	Ilość Szt.
1.	Szafa biurowa	Szafa wysoka zamknięta z 5- półkami na segregatory, drzwi z zamkami patentowymi. Elementy otwierane wyposażone w uchwyty. Rys. nr 1.	80/40/185	Buk	2
	Biurko	Z półką na klawiaturę, szafką (z prawej strony) i szufladami zamykane na zamek patentowy. Szuflady na prowadnicach metalowych, zabezpieczone przed wypadaniem. Elementy otwierane wyposażone w uchwyt. Rys. nr 2	135/65/75		1
	Biurko komputerowe	Z szufladą na klawiaturę i wnęką na jednostkę centralną komputera. Rys. nr 3.	80/60/75		1
2.	Szafa biurowa	Szafa wysoka zamknięta z 5- półkami na segregatory, drzwi z zamkami patentowymi. Elementy otwierane wyposażone w uchwyty. Rys. nr 1.	80/40/185	orzech ciem.	1
	Szafa ubraniowa	Szafa 2 drzwiowa z zamkiem i uchwytami, 1 półka górna i drążek na wieszaki ubraniowe. Rys. nr 4	80/60/185		1
	Szafa biurowa 2/3	Regał 2/3 zamknięty z półkami na segregatory, drzwi z zamkami patentowymi. Elementy otwierane wyposażone w uchwyt.	80/40/110		1
	Biurko komputerowe	Z szufladą na klawiaturę i wnęką na jednostkę centralną komputera Rys. nr 3	80/65/75		1
3.	Półka regał ścienny	Półka wisząca otwarta z bokami	120/30/35	Klon Vancouver	2
	Kontenerek mobilny	Kontener na kółkach z 4 szufladami na prowadnicach metalowych, zabezpieczonymi przed wypadaniem, z zamkiem (patentowym) centralnym oraz uchwytami. Rys. nr 9	45/50/70		1
	Biurko	Biurko proste z **półką na klawiaturę.** Rys. nr 14	140/65/75		1
	Przystawka	Przystawka półokrągła na 1 nodze stalowej dostawiana do 2 biurek opisanych poniżej.	130/50		
	Biurko	Z półką na klawiaturę z szafką (z prawej strony) i szufladami zamykane na zamek patentowy. Szuflady na prowadnicach metalowych, zabezpieczone przed wypadaniem. Elementy otwierane wyposażone w uchwyty. Rys 2.	135/65/75		2
	Wieszak	Wieszak z 4-wieszakami. Rys. nr 6.	60/20/140		1
4.	Szafa biurowa	Szafa na segregatory zakryta z 5 półkami, drzwi z zamkiem patentowym, drzwi wyposażone w uchwyty. Rys. nr 1 + **Nadstawka na 2 półki segregatorów**	80/40/185	Olcha górska	2
	Szafa biurowa	Szafa wąska na segregatory, zakryta z 5 półkami, drzwi z zamkiem wyposażone w uchwyty. **+ Nadstawka o wysokości 45cm**	40/40/185		1
	Szafa	Regał z półkami 3 górne otwarte, 2 dolne zamknięte z zamkiem patentowym, drzwi wyposażone w uchwyty. Rys. nr 5. **Nadstawka o wysokości 45 cm.**	80/40/185		1

5.	Biurko z podstawką na monitor	Z półką na klawiaturę z szafką i szufladami zamykane na zamek patentowy. Szuflady na prowadnicach metalowych, zabezpieczone przed wypadaniem. Elementy otwierane wyposażone w uchwyt + **podstawka pod monitor o wymiarach 21/26/20.** Rys. nr 2**.**	135/65/75	Klon naturalny	2
	Regał niski	Szafka na segregatory z 2 drzwiami przesuwnymi z zamkiem patentowym i uchwytami. Rys. nr 7.	130/40/120		1
	Kontenerek mobilny	Kontener z 3 szufladami zamykanymi na zamek patentowy. Szuflady na prowadnicach metalowych, zabezpieczone przed wypadaniem z uchwytami. Rys. nr 9.	65/40/45		1
	Stolik narożny	Stolik do biurka 1/4 koła Rys. nr 8	60/60/75		1
	Biurko komputerowe	Biurko z półką na klawiaturę i półką na jednostkę centralną komputera Rys. nr 3	120/60/75		1
	Szafka łącznik	Komoda z 3 szufladami po prawej stronie (na prowadnicach metalowych, zabezpieczonych przed wypadaniem), w środku szafka z 2 półkami zakryta, **po lewej stronie i półki narożnikowe otwarte zaokrąglone.** Rys. 11.	130/45/75		1
6.	Regał z drzwiami przesuwnymi	Szafa z drzwiami przesuwnymi z 5 półkami na segregatory zamykany na zamek patentowy + uchwyty. Rys. nr 10.	130/40/185	Limba	1
	Regał wysoki	Szafa z 5 półkami na segregatory, 2 dolne półki zamykane na zamek patentowy + uchwyty, 3 górne otwarte. Rys. nr 5.	80/40/185		2
	Szafka mała	Szafka z 2 półkami zamykane, 2 drzwi z uchwytami	80/40/75		1
	Szafka	Szafka z 2 półkami z 1 drzwiami i uchwytem	40/40/75		1
	Biurko komputerowe	Z szufladą na klawiaturę i półką na jednostkę centralną komputera Rys. nr 3	80/65/75		1
	Komoda 3-części.	Komoda z 3 szufladami po lewej stronie (na prowadnicach metalowych, zabezpieczonych przed wypadaniem), w środku szafka z 2 półkami zakryta, po prawej stronie i półki narożnikowe otwarte zaokrąglone. Rys. 11.	130/40/750		1
	Wieszak	Typu płotek z 4 haczykami z półką na górze. Rys. nr 6	65/25/140		1
7.	Biurko	Biurko z 2 części ustawione w kształcie litery "L" z **dostawką opisaną poniże**j po prawej stronie, wnętrze blatu zaokrąglone. Rys. nr 12.	140/110/65/75	Cynamo-nowa akacja	1
	Regal aktowy niski	Dostawka do biurka - szafka na segregatory z 2 półkami z drzwiami przesuwnymi z uchwytami. Rys. nr 7.	80/35/75		1
	Kontenerek mobilny	Kontener na kółkach z 4 szufladami na prowadnicach metalowych, zabezpieczone przed wypadaniem z zamkiem (patentowym) centralnym oraz uchwytami. Rys. nr 9.	45/50/70		1
	Szafa aktowa	Szafa na segregatory 3 półki zakryta, drzwi szklane wyposażone w uchwyty,	40/40/145		1
	Szafa aktowa wysoka	Szafa na segregatory 3 półki dolne zakryte, drzwi z zamkiem patentowym, wyposażone w uchwyty, 2 górne półki drzwi szklane z uchwytami	80/40/185		1
	Szafa aktowa	Szafa na segregatory 3 półki zakryte, drzwi z zamkiem patentowym, wyposażone w uchwyty,	80/40/145		1
	Stolik okolicznościo-wy	Blat stolika w kształcie elipsy o wym. 60x80 cm, podstawa - płyty pełne. Rys. nr 15.	60/80/65		1

	Krzesła do stolika	Konstrukcja drewniana, siedzisko (min. wym. szer. 45cm, głęb. 43cm) w kolorze brązu, oparcie tapicerowane lub drewniane	wys. oparcia 100 wys. siedz. 45		2
8.	Regał 1/2	Szafka na segregatory 2 dolne półki zakryte z zamkiem i uchwytem, 2 górne półki - witryna	40/40/155	Wiśnia	1
	Szafa biurowa	Szafa zamknięta z 4- półkami na segregatory z zamkami patentowymi. Elementy otwierane wyposażone w uchwyty.	80/40/155		1
	Regał	Regał zamknięty z 4- półkami na segregatory z zamkami patentowymi. Elementy otwierane wyposażone w uchwyt.	80/40/145		1
	Wieszak	Typu płotek z 3 haczykami **bez półki górnej.** Rys nr 6.	szer.45, wys. 140		1
	Biurko	Biurko proste. Rys nr 14	70/70/75	Klon naturalny	1
	Szafka kuchenna wisząca	Szafka 2 drzwiowa z uchwytami (dolnymi), wewnątrz 2 półki	80/30/60	Limba	1
	Szafka kuchenna wisząca	Szafka 1 drzwiowa z uchwytem (dolnym), wewnątrz 2 półki	40/30/60		1
	Szafka kuchenna stojąca	Szafka 2 drzwiowa z uchwytami (górnymi), wewnątrz 2 półki, bez blatu górnego.	80/55/85		2
	Szafka kuchenna stojąca	Szafka 1 drzwiowa z uchwytem (górnym), wewnątrz 2 półki, bez blatu górnego.	40/55/85		1

Rysunki poglądowe niektórych pozycji:

Rys. 1	

Rys. 2	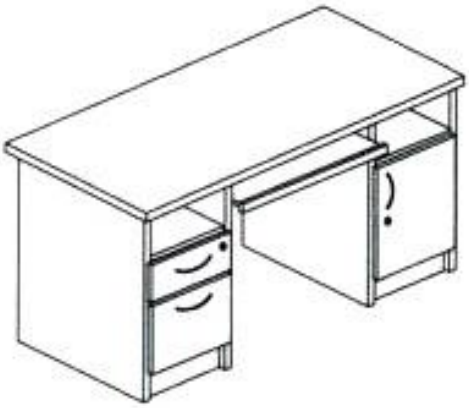
Rys. 3	
Rys. 4	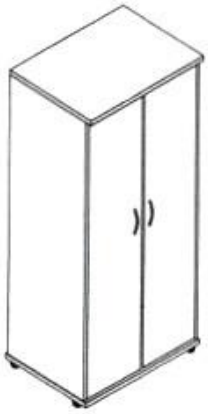

Rys. 5	
Rys. 6	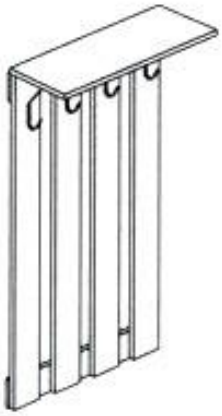
Rys. 7	

Rys. 8	
Rys. 9	
Rys. 10	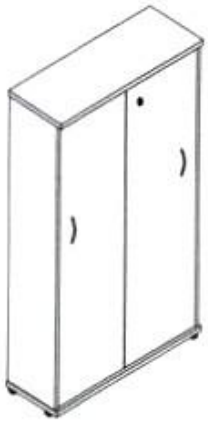
Rys. 11	

Rys. 12	
Rys. 13	
Rys. 14	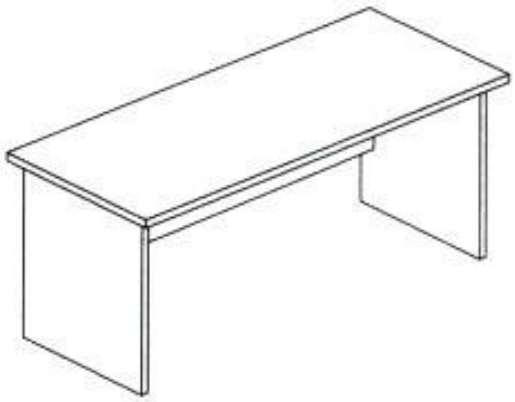
Rys. 15	